カービィー ホリゾンタルミキサー

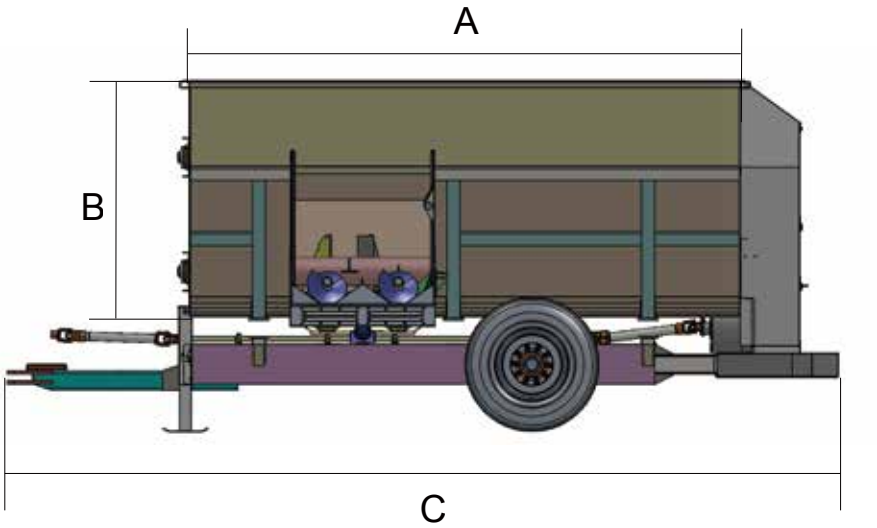

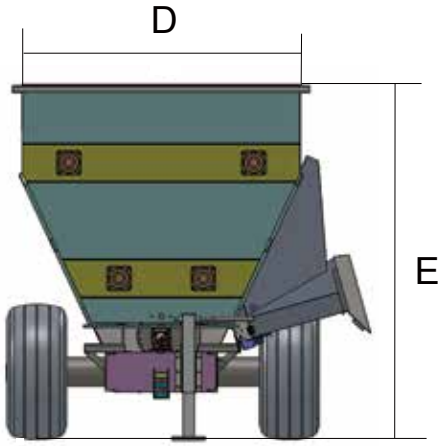

単位：mm

モデル	容量 m^3	寸法				
		A	B	C	D	E
329	9.3	3048	1829	5118	2134	2667
405	11.5	3658	1829	5759	2134	2667
475	13.5	4267	1829	6356	2134	2667
530	15.0	4877	1829	7017	2134	2667
635	18.0	4877	1829	7061	2438	2794
720	20.4	4877	2134	7061	2438	3099
1000	28.3	5486	2305	8460	2648	3232

※寸法は推定値で変更する場合があります。

ナスアグリサービス
NASU AGRI SERVICE ,Inc.
http://www.nastokyo.co.jp/

お問い合わせ先：〒107-0052　東京都港区赤坂 8-7-1
TEL03-3404-7431
FAX03-3404-7432